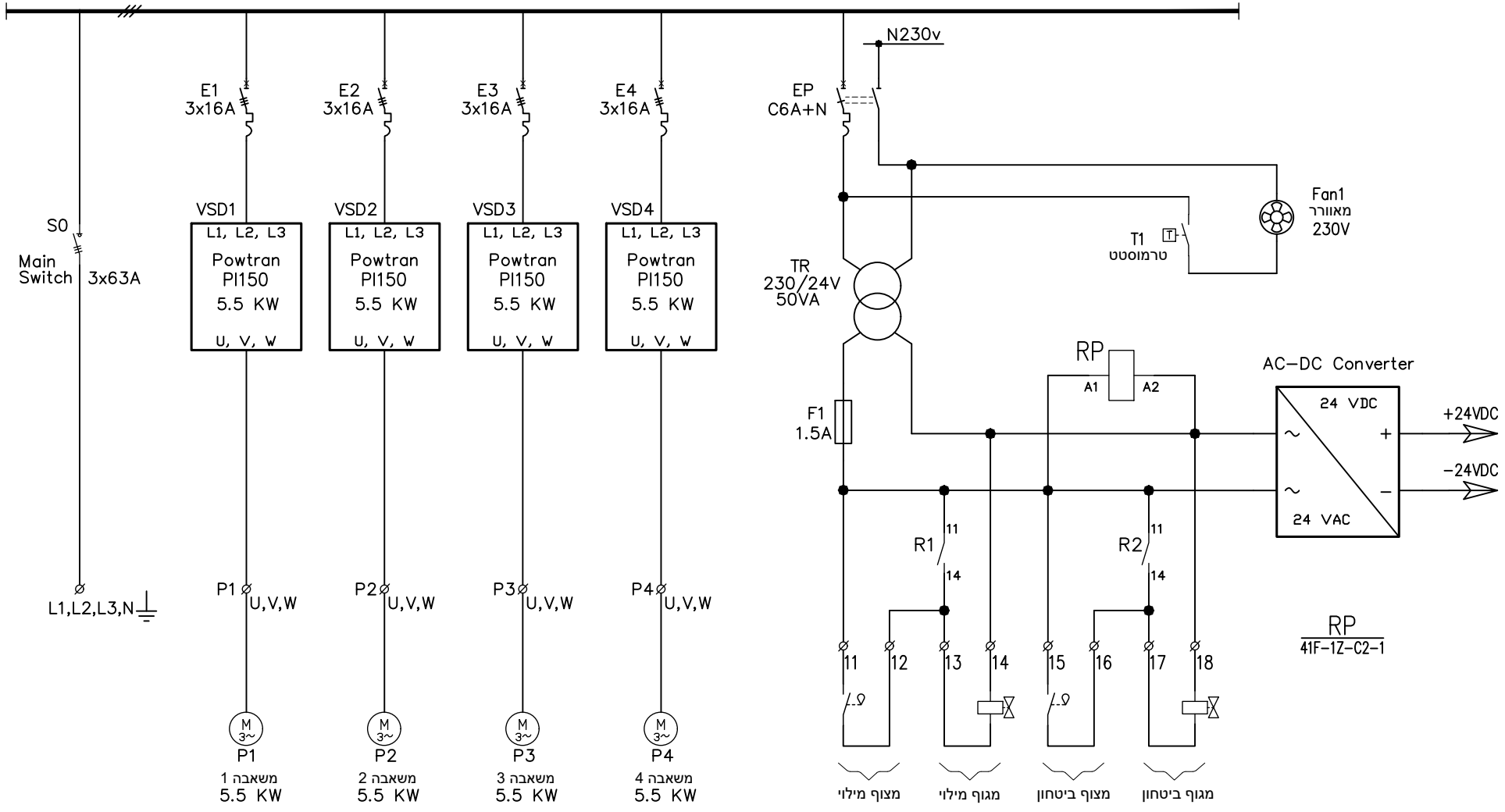

שינוים ועדכונים		שרטט	שם הלוח	שם הפרויקט			מס. הזמנה
	1	תאריך	לוח חשמל 4 משאבות IP 54	משאבות להגברת לחץ		POWTRAN הלהב 15, חולון, יחידה C11 טל. 050-7573000 פקס 074-7019528 email :office@omegapumps.co.il	
	2	אישר					
	3	דף מתוך 1/9	מק"ט SAL–PC–ST–4–055–IP54	מזמין			
	4						

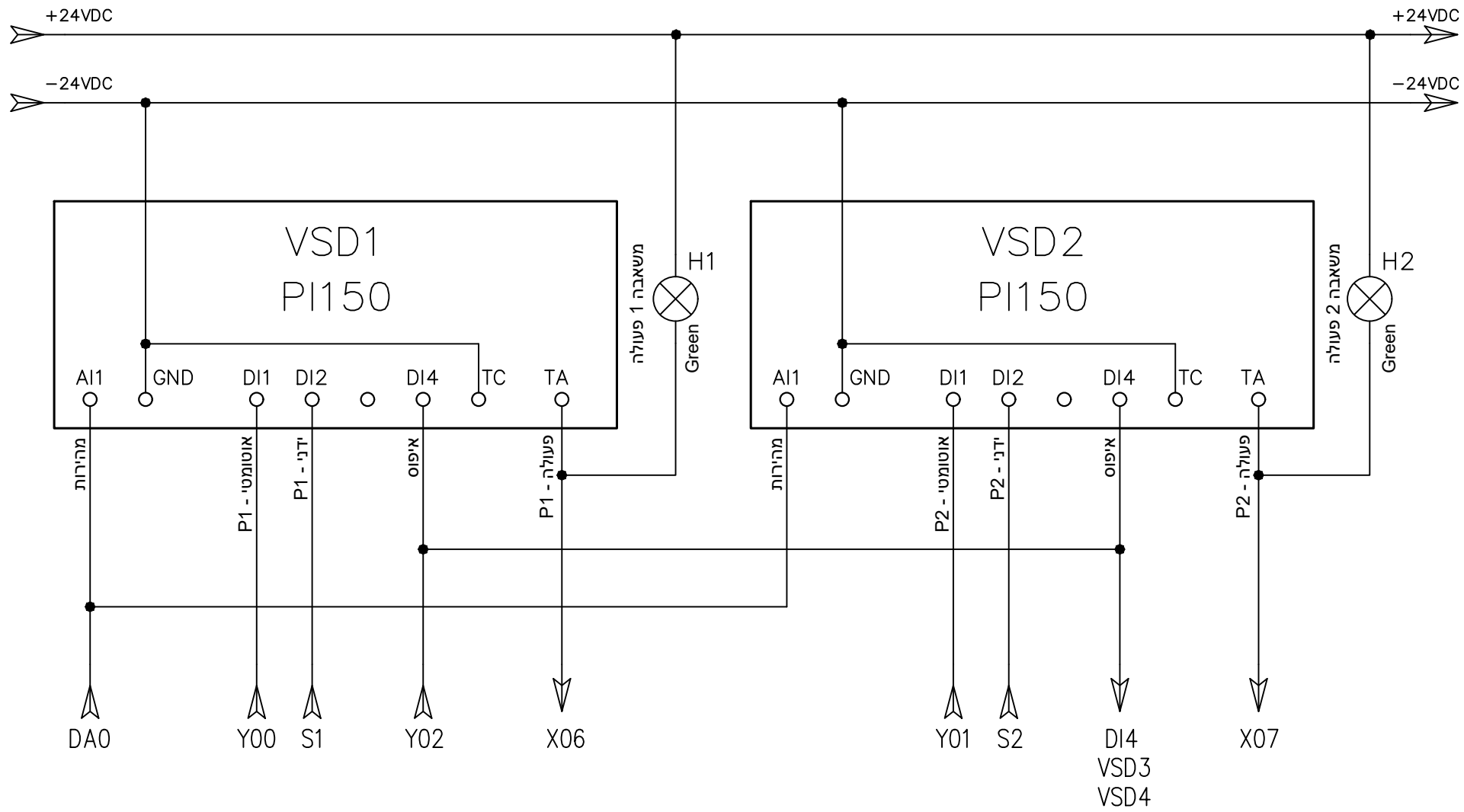

שינוים ועדכונים		שרטט	שם הלוח	שם הפרויקט			מס. הזמנה
	1	תאריך	לוח חשמל 4 משאבות IP 54	משאבות להגברת לחץ		POWTRAN הלהב 15, חולון, יחידה C11 טל. 050-7573000 פקס 074-7019528 email :office@omegapumps.co.il	
	2	אישר					
	3	דף מתוך 2/9	מק"ט SAL-PC-ST-4-055-IP54	מזמין			
	4						

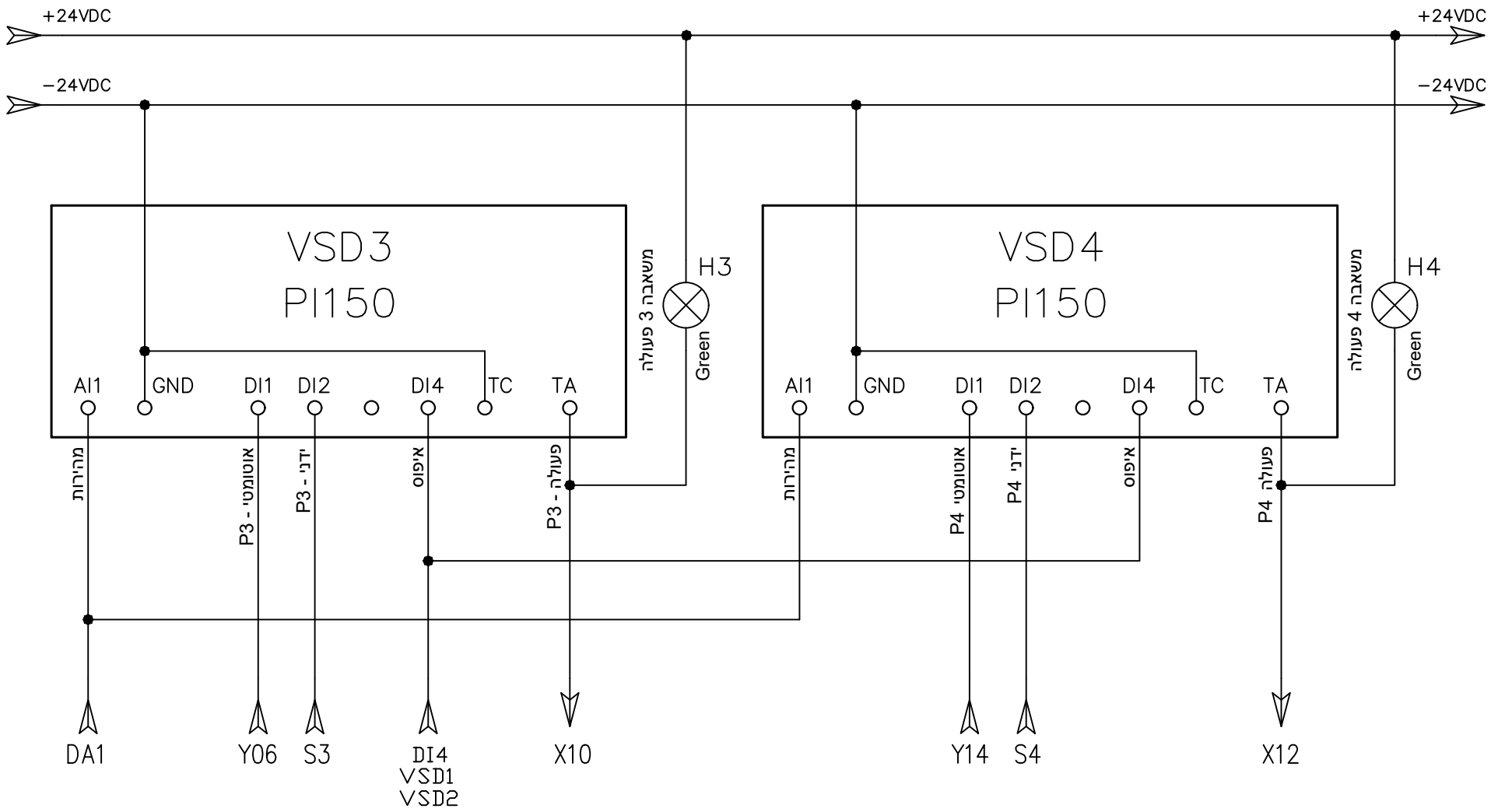

שינוים ועדכונים	שרטט	שם הלוח	שם הפרויקט		POWTRAN	מס. הזמנה
1	תאריך	לוח חשמל 4 משאבות IP 54	משאבות להגברת לחץ		הלהב 15, חולון, יחידה C11	
2	אישר				טל. 050-7573000 פקס 074-7019528	
3	דף מתוך 3/9	מק"ט SAL-PC-ST-4-055-IP54	מזמין		email :office@omegapumps.co.il	
4						

מכון התקנים הישראלי

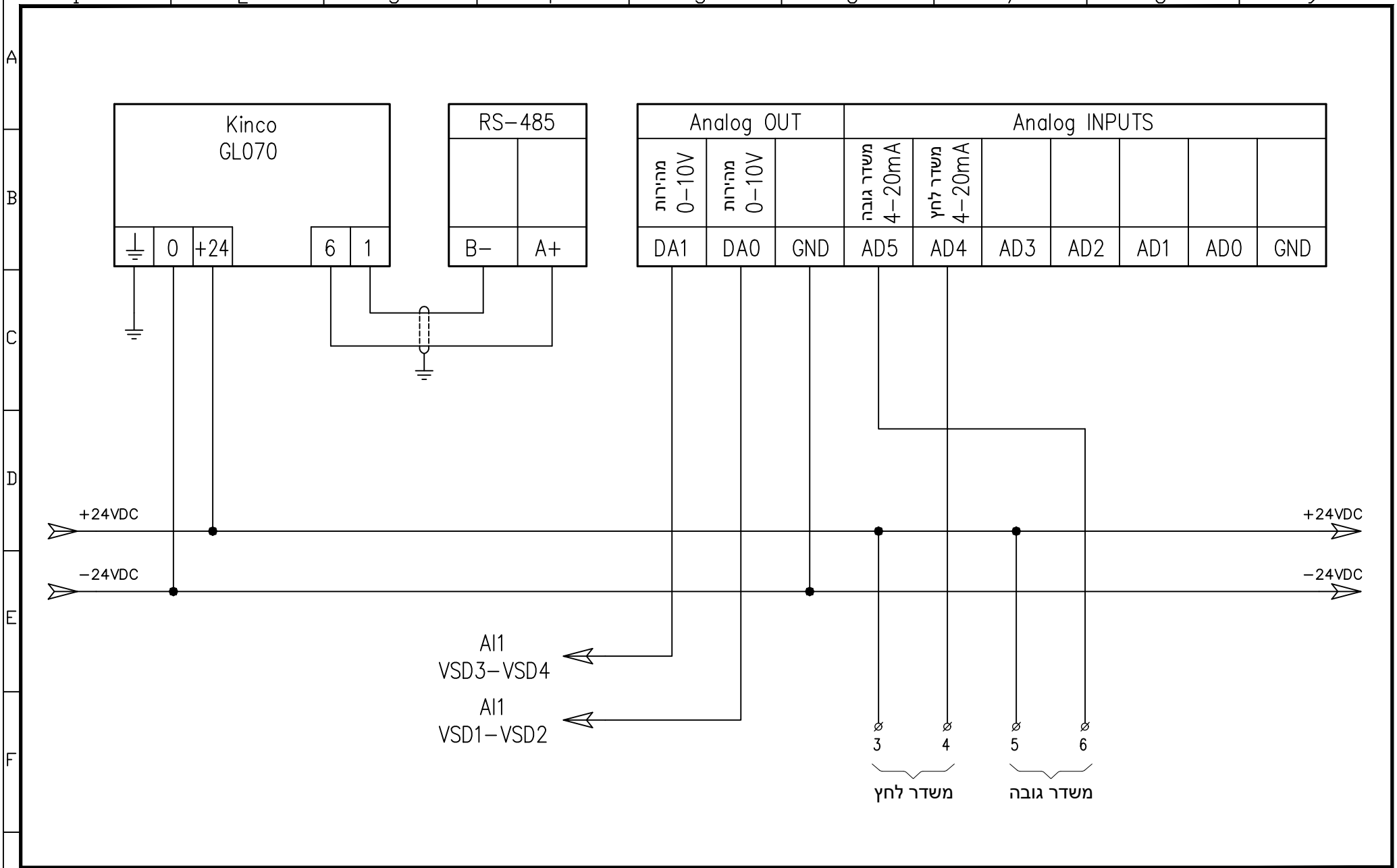

שינוים ועדכונים	שרטט	שם הלוח	שם הפרויקט		POWTRAN	מס. הזמנה
1	תאריך	לוח חשמל 4 משאבות IP 54	משאבות להגברת לחץ		הלהב 15, חולון, יחידה C11	
2	אישר				טל. 050-7573000 פקס 074-7019528	
3	דף מתוך 4/9	מק"ט SAL-PC-ST-4-055-IP54	מזמין		email :office@omegapumps.co.il	
4						

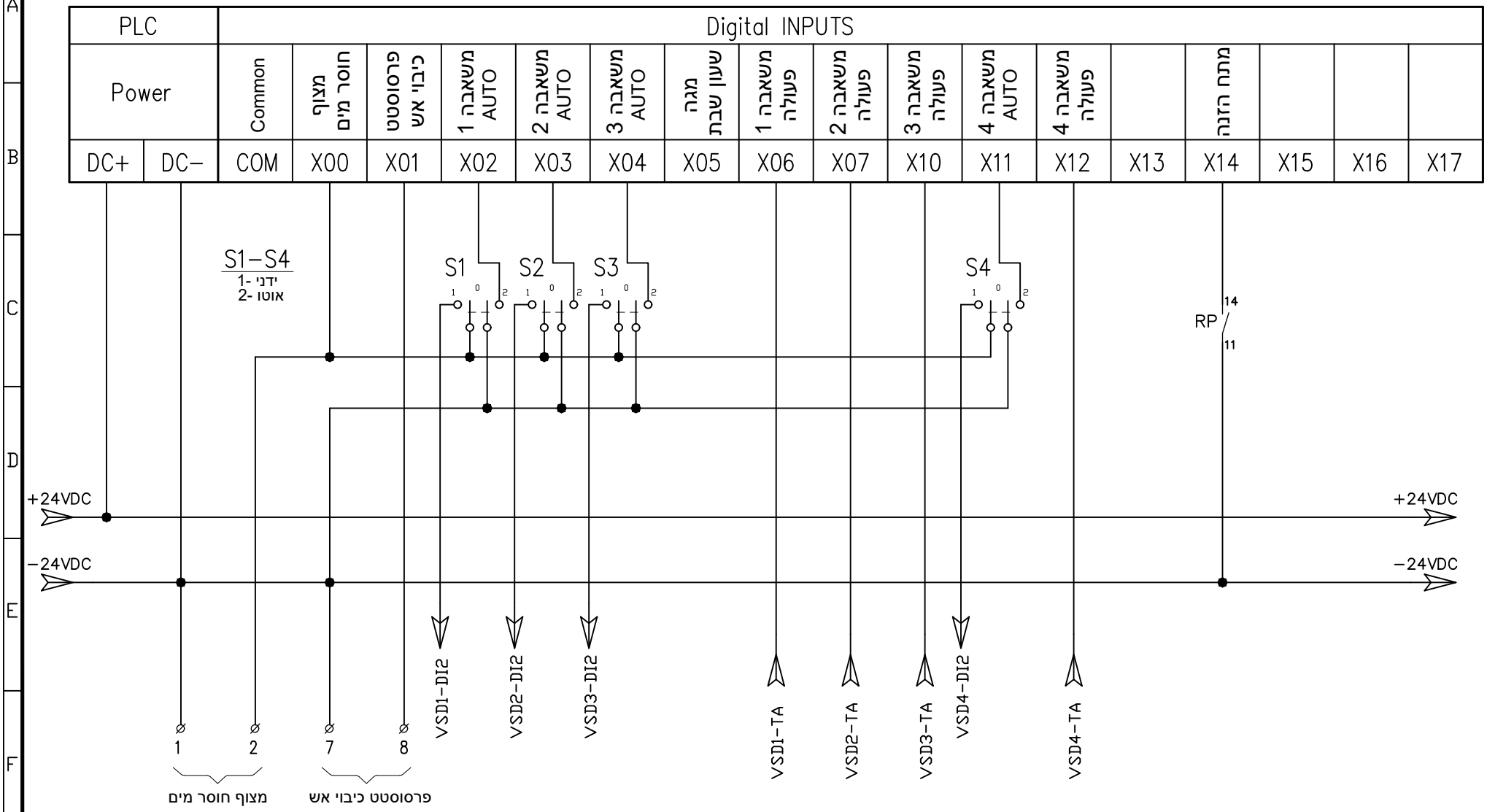

שינוים ועדכונים	שרטט	שם הלוח: לוח חשמל 4 משאבות IP 54	שם הפרויקט: משאבות להגברת לחץ	POWTRAN הלהב 15, חולון, יחידה C11 טל. 050-7573000 פקס 074-7019528 email :office@omegapumps.co.il	מס. הזמנה
1	תאריך				
2	אישר		מזמין		
3	דף מתוך 5/9	מק"ט SAL-PC-ST-4-055-IP54			
4					

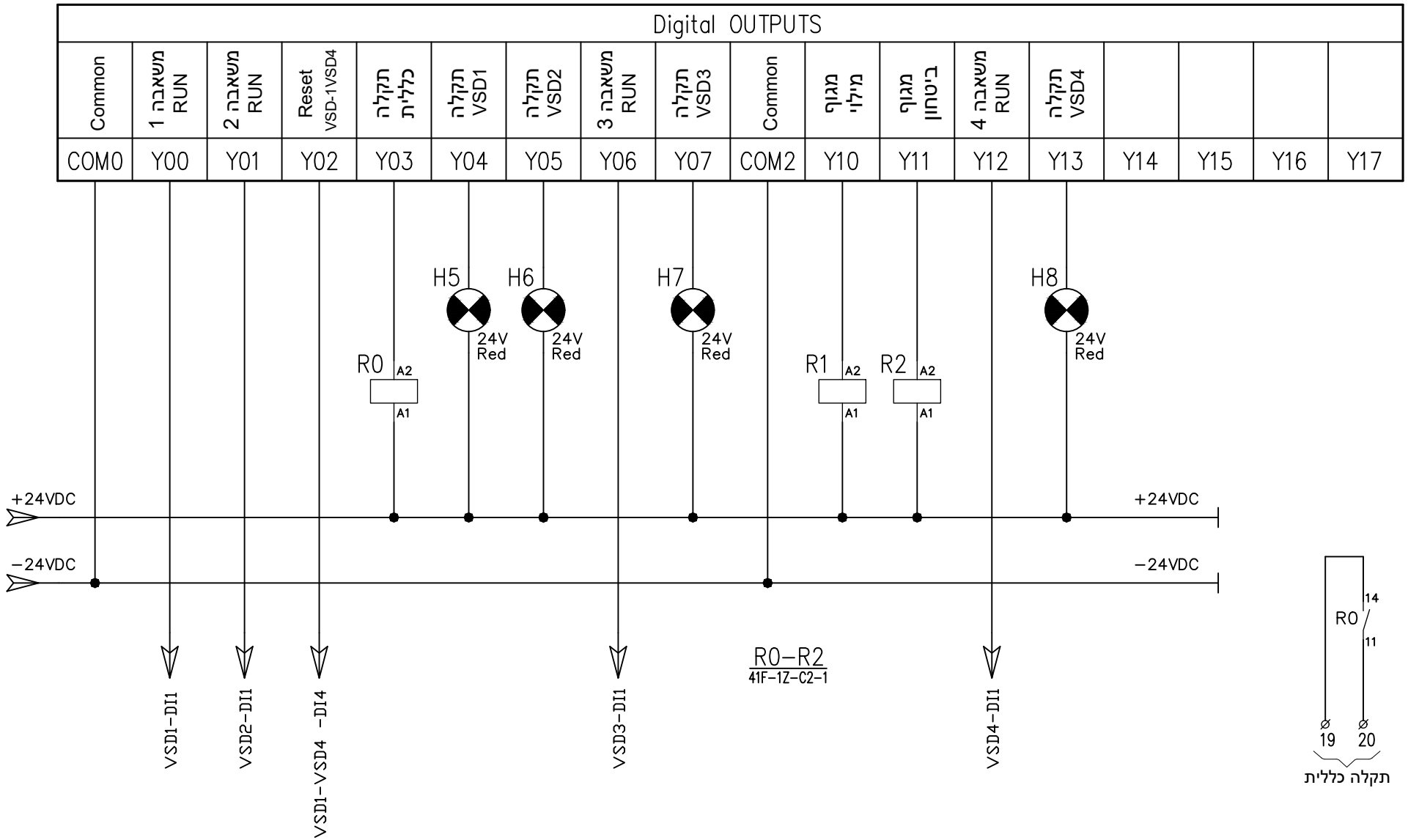

שינוים ועדכונים		שרטט	שם הלוח	שם הפרויקט			מס. הזמנה
	1	תאריך	לוח חשמל 4 משאבות IP 54	משאבות להגברת לחץ		POWTRAN	
	2	אישר				הלהב 15, חולון, יחידה C11	
	3	דף מתוך 6/9	מק"ט SAL-PC-ST-4-055-IP54	מזמין		טל. 050-7573000 פקס 074-7019528	
	4					email :office@omegapumps.co.il	

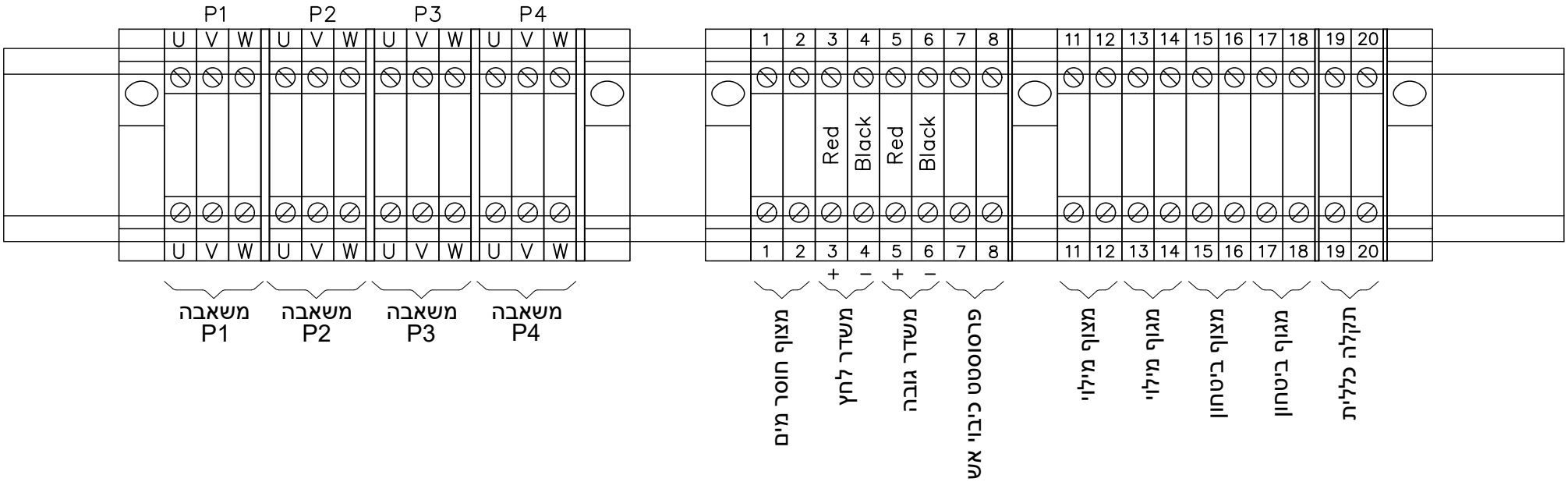

שינוים ועדכונים	שרטט	שם הלוח	שם הפרויקט			מס. הזמנה
1	תאריך	לוח חשמל 4 משאבות IP 54	משאבות להגברת לחץ		POWTRAN	
2	אישר				הלהב 15, חולון, יחידה C11	
3	דף מתוך 7/9	מק"ט SAL–PC–ST–4–055–IP54	מזמין		טל. 050-7573000 פקס 074-7019528	
4					email :office@omegapumps.co.il	

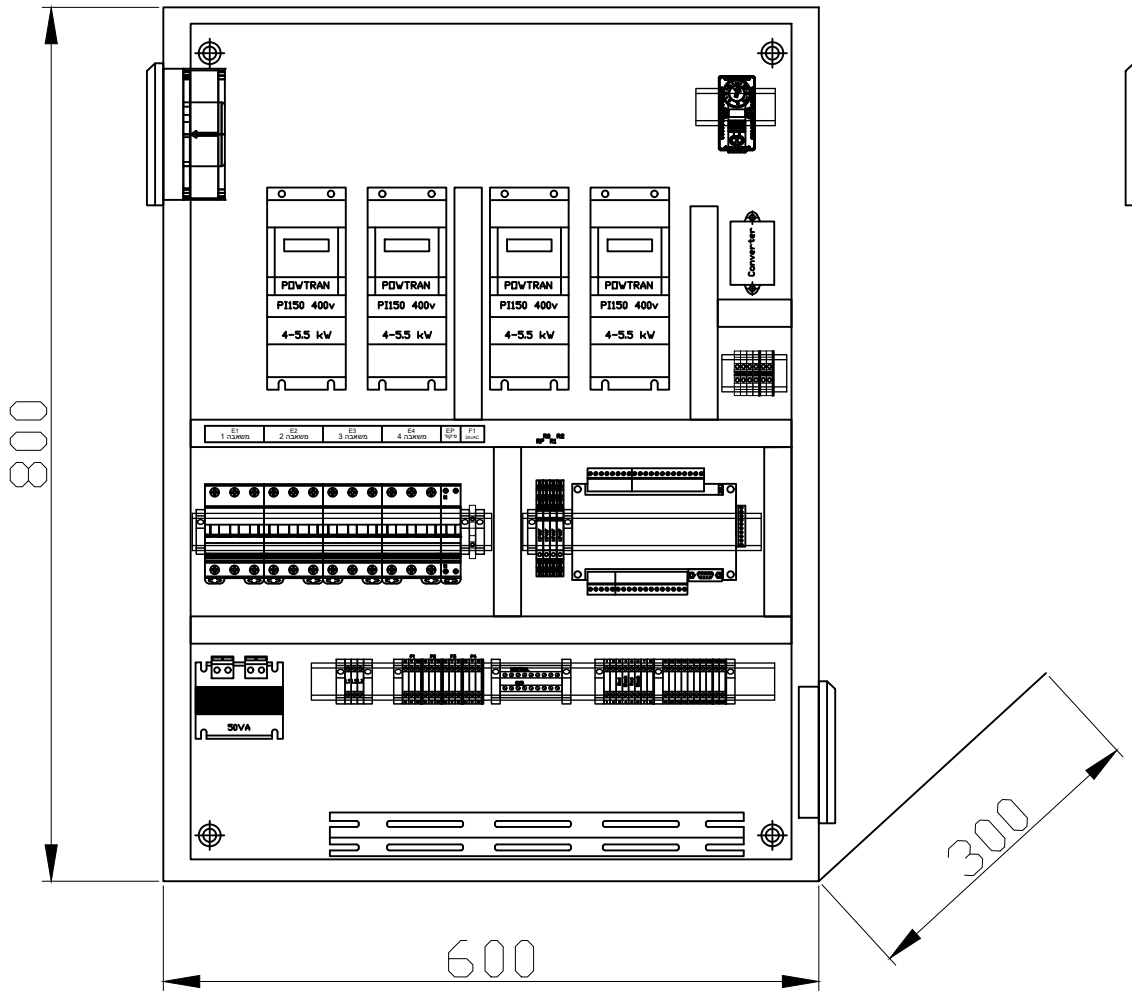

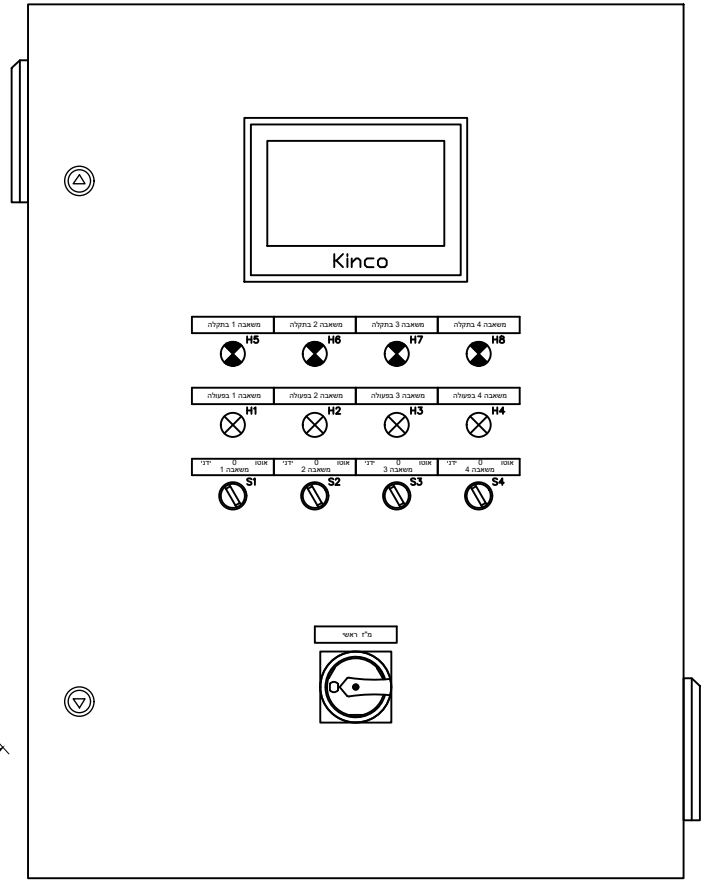

שינוים ועדכונים		שרטט	שם הלוח	שם הפרויקט		מס. הזמנה
	1	תאריך	לוח חשמל 4 משאבות IP 54	משאבות להגברת לחץ	POWTRAN הלהב 15, חולון, יחידה C11 טל. 050-7573000 פקס 074-7019528 email :office@omegapumps.co.il	
	2	אישר				
	3	דף מתוך 8/9	מק"ט SAL-PC-ST-4-055-IP54	מזמין		
	4					

מבנה הלוח

מידה כללית	800/600/300
סוג מעטפה	סגור תליה
מבנה	IEC-62208
צבע	R.A.L 7035
תוצרת	ישרלוקס בע"מ
סיסטם	ARIA
חומר מבנה	פח צבוע
מידור (הפרדה פנימית)	FROM 1
רמת הגנה	IP-54
הגנה מפני פגיעות מכניות	IK-10
משקל משוערת	39 ק"ג

התקנה

התקנה	חיצונית
סוג הלוח	קבוע
אמצעי הגנה מפני חשמול	ישיר ועקיף
מפעילים	מוסמכים בלבד

נתונים טכניים

מקדם העומס	1 חישוב
תנאי סביבה	רגילים
טמפרטורה סביבה	45 מעלות
זרם קצר צפוי	Ipc= 10KA
זרם קצר רגעי	Ipw= 10KA
זרם קצר מקסימלי	Ipk= 17KA
מתח הפעלה	Un=Ue 400VAC
מתח פיקוד	230VAC/24VAC/24VDC
תדר	fn=50Hz
שיטת הארקה	TN-C-S
סוג חיבור	F / F / D
סביבת עבודה (אלקטרומגנטית)	EMC=B
מתח הבדדה	Ui= 440V
יכולת עמידה במתח הלם	Uimp= 4KV
דרגת זיהום	2

סטנדרט צבעים

ייעוד תפעולי	רקע	צבע בידוד גיד	צבע מהדק
230 / 400 V	פאזה	חום	אפור
	N	כחול	כחול
12VAC - 48VAC	פאזה	כתום	כתום
	N	אפור	אפור
12VDC - 48VDC	+	אדום	אדום
	-	שחור	שחור
הארקה		צהוב/ירוק	צהוב/ירוק

סטנדרט צבעי שלטים

הדפסה על סרט אלומיניום

שדה	צבע רקע	צבע כיתוב
רגיל / בלתי חיוני	שחור	לבן
חיוני	אדום	לבן
קריטי / חירום	צהוב	שחור
שלטי אזהרה	אדום	שחור

רשימת ציוד

מפסק רושי	SOCOMEC / TEND	SIRCO IP65
הגנות כוח	ABB / LS	3x16A
הגנת פיקוד	ABB / RS	EP = 6A+N
ממרי תדר	POWTRAN	PI150 G3
בקר	POWTRAN	FX3U 32MR
מסך מגע	KINCO	GL070
ספק כוח	POWTRAN	24VAC / 24VDC
שנאי	רון סיטון	230/24VAC 50VA
מנורות	אדום / ירוק	24V IP65
בוררים	SHNADER IP65	P3-2NO
רליי	41F-1Z-C2-1	220VAC / 24VDC
מאווררים	Plastim PTF1500	230V 50Hz 100m3/h

אזהרה:

התקנה, שימוש, טיפול ואחזקה של לוח החשמל יבוצעו ע"י משתמשים מורשים ומוסמכים בלבד !

באחריות המזמין לקבוע חתכי כבלים בהתאם לחוק

לוח החשמל מיוצר בהתאם לתקן ישראלי ת"י 61439/2

שינוים ועדכונים	שרטט	שם הלוח: לוח חשמל 4 משאבות IP 54	שם הפרויקט: משאבות להגברת לחץ	POWTRAN הלהב 15, חולון, יחידה C11 טל. 050-7573000 פקס 074-7019528 email :office@omegapumps.co.il	מס. הזמנה
1	תאריך				
2	אישר				
3	דף מתוך 9/9	מק"ט SAL-PC-ST-4-055-IP54	מזמין		
4					